ПАСПОРТ ИЗДЕЛИЯ

Пульт управления краном

ПУБК 2.1

СЕРИЙНЫЙ № ПУМК 2.1 –RT300.07/5.18 –002

КОНТАКТНАЯ ИНФОРМАЦИЯ

+7(4742)39-13-89

www.horsegroup.ru

398043 г.Липецк, ул.Космонавтов, д.44/1, стр.1

СОДЕРЖАНИЕ

ОБЩИЕ СВЕДЕНИЯ	1
1. СФЕРА ПРИМЕНЕНИЯ	2
2. СТРУКТУРНЫЕ ХАРАКТЕРИСТИКИ	3
3. МОНТАЖ, НАЛАДКА И ТЕХНИЧЕСКОЕ ОБСЛУЖИВАНИЕ	4
4. ГАБАРИТНЫЕ И УСТАНОВОЧНЫЕ РАЗМЕРЫ	5
5. КОМПЛЕКТАЦИЯ ПУЛЬТА	8
6. ДИАГРАММА ЗАМЫКАНИЙ КОНТРОЛЛЕРОВ	9

КОНТАКТНАЯ ИНФОРМАЦИЯ
+7(4742)39-13-89
www.horsegroup.ru
398043 г.Липецк, ул.Космонавтов, д.44/1, стр.1

ОБЩИЕ СВЕДЕНИЯ

Пульт управления краном:

Тип:	ПУБК 2.1
Маркировка:	ПУМК 2.1–RT300.07/5.18 –002
Размеры:	1005x640x998

Основные технические данные:

Номинальное напряжение:	380В
Частота:	50Гц
Номинальный ток:	10А

Комплект поставки:

Колонка ПУБК 2.1	2 шт
Поддон–основание ПУБК 2.1	1 шт
Сиденье оператора ККС1	1 шт
Паспорт	1 шт
Шкаф ШРУ–63	1 шт

Свидетельство о приемке:

Изделие соответствует техническим условиям и признано годным к эксплуатации. Диаграмма цепей замыканий контроллеров соответствует техническому заданию. Комплектация пульта управления соответствует заявленной.

«___»_____2018г. _____

Подпись специалиста ОТК

КОНТАКТНАЯ ИНФОРМАЦИЯ
+7(4742)39-13-89
www.horsegroup.ru
398043 г.Липецк, ул.Космонавтов, д.44/1, стр.1

1. СФЕРА ПРИМЕНЕНИЯ

Пульты управления серии ПУБК 2.1, применяются для управления механизмами подъёма башенных, мостовых, козловых и портальных кранов. Большая вариативность сборки пульта, позволяет применять данный пульт не только в управлении крановыми механизмами, но и для управления другими устройствами обще промышленного назначения.

Рабочая температура	−25°C до +40°C
Класс защиты	IP65
Вибростойкость	Амплитуда: ±3g, Частота: 10Гц−200Гц
Устойчивость к внешним нагрузкам	20g, 6мс, полусинусоидальная
Устойчивость к внешнему излучению EMC	100В/м, от 30МГц до 1ГГц, 80% синусоидальная модуляция, соответствует стандарту EN50082−2 (1995)
Влияние (излучение) на другие приборы EMC	Класс B, от 150КГц до 30МГц, соответствует стандарту EN50081−2 (1993)
ESD	Уровень 4, соответствует стандарту IEC61000−4−2

КОНТАКТНАЯ ИНФОРМАЦИЯ
+7(4742)39-13-89
www.horsegroup.ru
398043 г.Липецк, ул.Космонавтов, д.44/1, стр.1

2. СТРУКТУРНЫЕ ХАРАКТЕРИСТИКИ

Крановые пульты управления ПУБК 2.1 защищенного типа в основном состоят из левой и правой контроллерной тумбы, подвижного кресла и педального переключателя. Правая контроллерная тумба снабжена аварийным выключателем, а левая контроллерная тумба кнопкой пуска, сигнальными лампочками или иным оборудованием (Если иное не указано в ТЗ).

В пульте используются следующие типы командоконтроллеров и промышленных джойстиков:

- *RT100*
- *RT200*
- *RT300*
- *XKDF*
- *XKBA*
- *QT7B*
- *Также, по требованию заказчика может быть установлен любой другой контроллер или джойстик.*

Контроллерная тумба состоит из 2 частей:

- Колонка управления – в нем располагаются основные узлы управления и другая вспомогательна аппаратура для управления оборудованием
- Короб–переходник – служит для подгонки габаритов и установочных размеров колонки пульта на установочное место пультов других типов и моделей.

Колонка управления состоит из откидывающейся крышки и основного корпуса, что позволяет оперативно и быстро производить обслуживание и ремонт пульта.

Командоконтроллеры или джойстики (в зависимости от типа управления), крепятся к верхней откидывающиеся крышки пульта. Все контакты контролеров выведены на главную клеммную шину пульта, расположенную в нижней части основного корпуса на DIN–рейке.

Контакты для подключения периферийных устройств (кнопки, индикаторы, переключатели), также выводятся для подключения на главную клеммную шину пульта.

Дополнительные периферийные устройства (реле контроля, трансформаторы и др.) устанавливаются на DIN–рейку боковой стенки пульта.

КОНТАКТНАЯ ИНФОРМАЦИЯ
+7(4742)39-13-89
www.horsegroup.ru
398043 г.Липецк, ул.Космонавтов, д.44/1, стр.1

3. МОНТАЖ, НАЛАДКА И ТЕХНИЧЕСКОЕ ОБСЛУЖИВАНИЕ

1. Пульт фиксируется монтажными болтами

2. В соответствии с принципиальной электрической схемой, последовательно оперируя пультом управления, проверить соответствие последовательности замыкания и размыкания контактов.

3. Перед подключением к электропитанию, необходимо проверить правильность подключения и проводку, заземление в системе управления – электродвигатель, резисторы, приборную панель и пр. Прежде чем подключать пульт управления следует убедиться в том, что главный выключатель находится в отключен–ном состоянии, и только тогда переключать цепи управления, проверять соответствие работы каждого контактора или частотного преобразователя программе.

4. После подключению к электропитанию руководствуясь инструкцией по эксплуатации кулачкового контроллера и приборной панели необходимо тщательно проверить работу электродвигателя. Если выявятся отклонения необходимо немедленно отключить электропитание, путем тщательной проверки выявить и устранить причину, после чего продолжить подключение к электропитанию.

5. Регулярный осмотр и техническое обслуживание пульта управления следует осуществлять в соответствии со следующими требованиями:

- Все соединительные болты должны быть закреплены, особенно соединения контактов.
- При работе командоконтроллера не должно быть люфтов и случайного срабатывания контактов контроллера.
- Рабочая часть контактов должны быть без очевидных мест плавления.

Необходимо следить за своевременной заменой вышедших из строя деталей.

КОНТАКТНАЯ ИНФОРМАЦИЯ
+7(4742)39-13-89
www.horsegroup.ru
398043 г.Липецк, ул.Космонавтов, д.44/1, стр.1

4. ГАБАРИТНЫЕ И УСТАНОВОЧНЫЕ РАЗМЕРЫ

ХГ.02.04.17.001.1

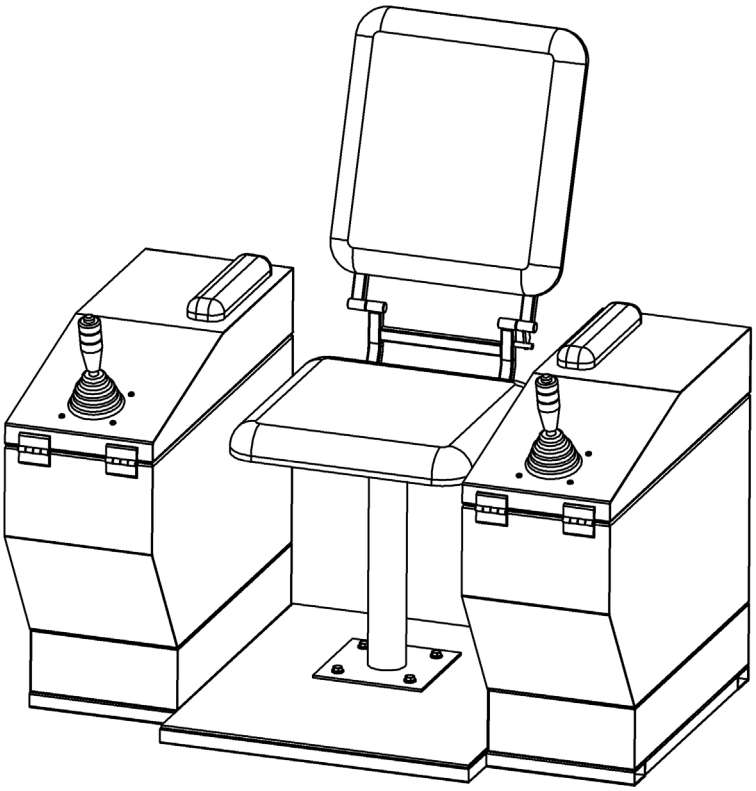

Перв. примен.							
Справ. №							
Подп. и дата							
Инв. № дубл.							
Взам. инв. №							
Подп. и дата							
Инв. № подл.							

Изм	Лист	№ докум.	Подп.	Дата	ХГ.02.04.17.001.1			
Разраб.					Пульт управления	Лит.	Масса	Масштаб
Пров.							65.90	1:10
Т. контр.					Сборочный чертеж	Лист 1	Листов 3	
					•	ООО "Хорс-Групп"		
Н. контр.								
Утв.								

Копировал Формат А4

КОНТАКТНАЯ ИНФОРМАЦИЯ
+7(4742)39-13-89
www.horsegroup.ru
398043 г.Липецк, ул.Космонавтов, д.44/1, стр.1

ХГ.02.04.17.001.1

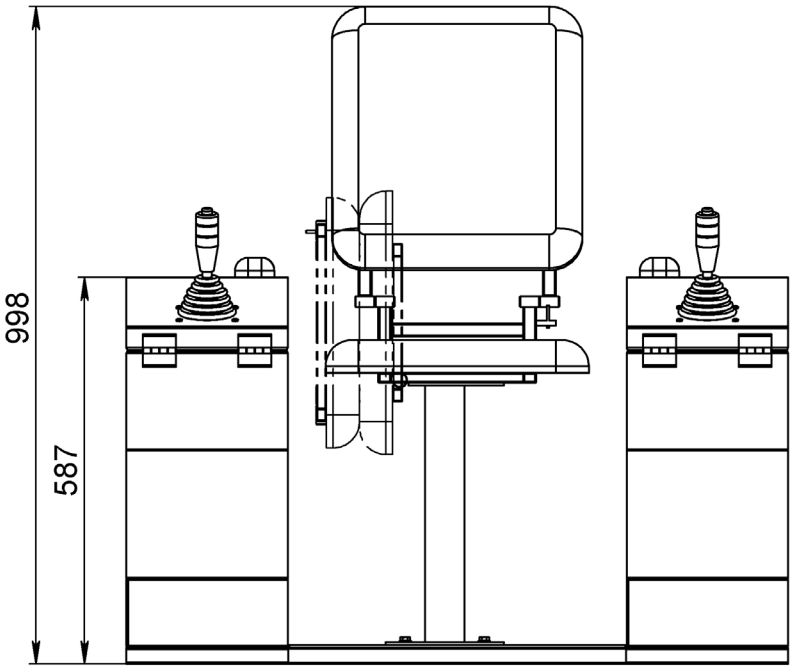

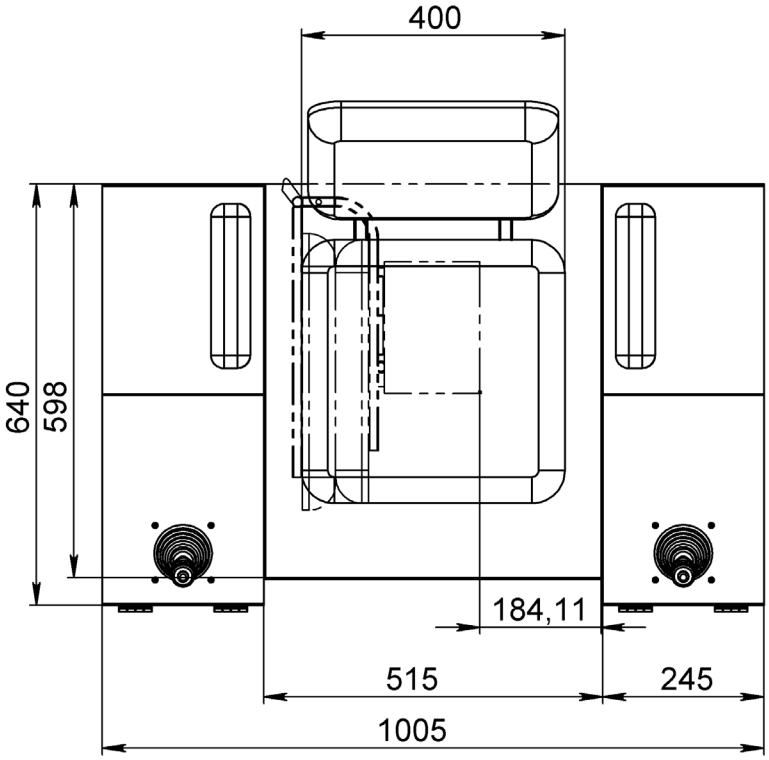

Подп. и дата	Инв. № дубл.	Взам. инв. №	Подп. и дата	Инв. № подл.

Изм.	Лист	№ докум.	Подп.	Дата	ХГ.02.04.17.001.1	Лист 2

Копировал Формат А4

КОНТАКТНАЯ ИНФОРМАЦИЯ
+7(4742)39-13-89
www.horsegroup.ru
398043 г.Липецк, ул.Космонавтов, д.44/1, стр.1

ХГ.02.04.17.001.1

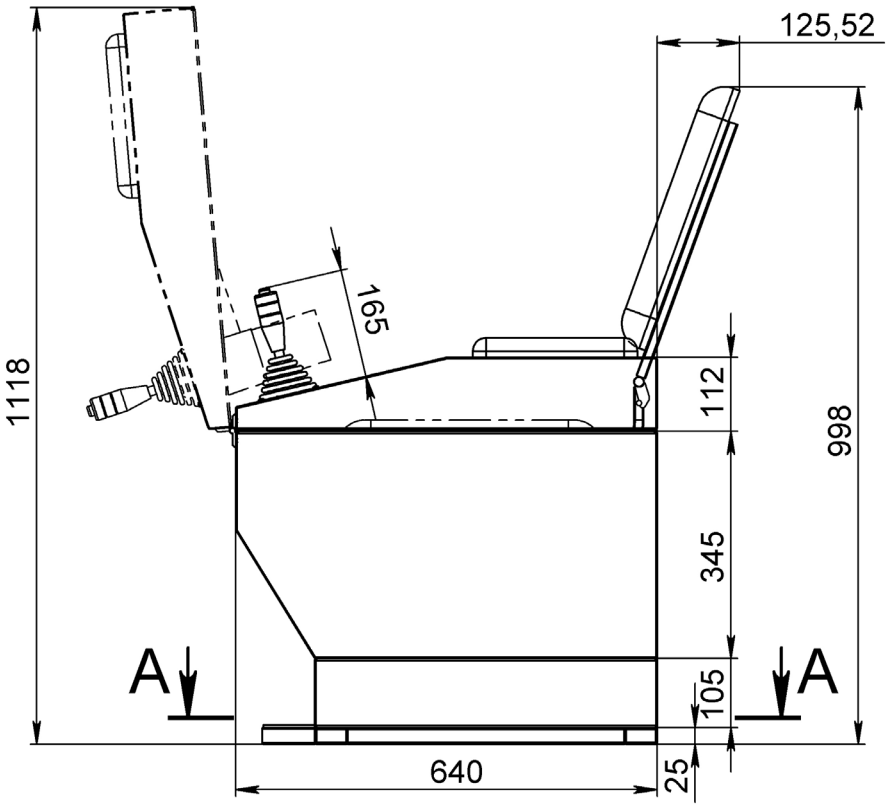

A-A

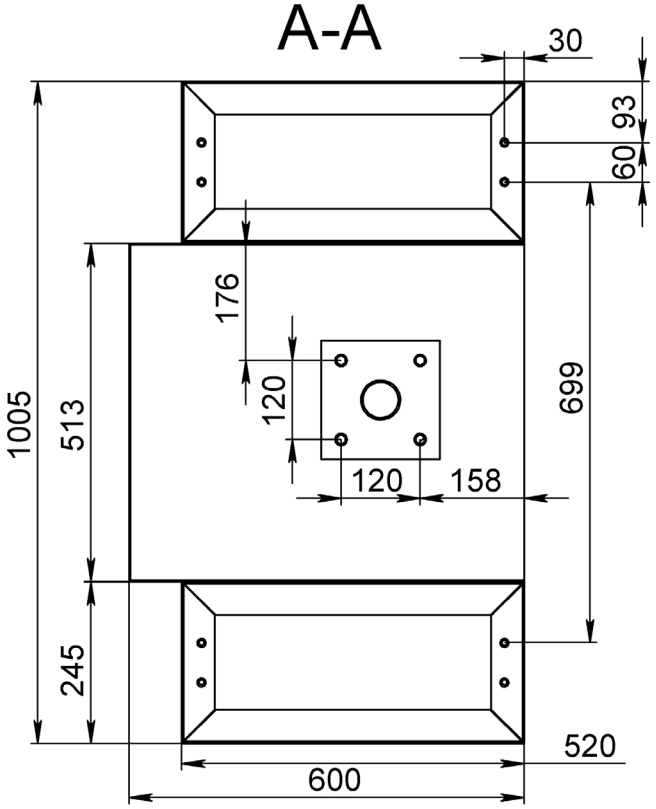

Изм.	Лист	№ докум.	Подп.	Дата	ХГ.02.04.17.001.1	Лист 3

Подп. и дата | Инв. № дубл. | Взам. инв. № | Подп. и дата | Инв. № подл.

Копировал Формат А4

КОНТАКТНАЯ ИНФОРМАЦИЯ
+7(4742)39-13-89
www.horsegroup.ru
398043 г.Липецк, ул.Космонавтов, д.44/1, стр.1

5. КОМПЛЕКТАЦИЯ ПУЛЬТА

Пульт ПУМК 2.1–RT300.07/5.18			
Код производителя	Наименование	Кол–во	Ед. изм.
1SFA619100R3016	Кнопка CP1–30B–10 черная без фиксации 1НО	2	шт
1SFA619550R1071	Кнопка аварийного останова CE4T–10R–11 "Грибок" с фиксацией 1НО+1НЗ отпускание поворотом 40мм	1	шт
КПЕ 1111 –К	КПЕ 1111 –К черный 1но+1нз Ручка с фикс 2–поз IP40 переключатель	1	шт
1SFA619100R3071	Кнопка CP1–30R–11 зеленая без фиксации 1НО+1НЗ	1	шт
1SFA619200R3076	Переключатель 2–х позиционный черный C2SS1–30B–11 1НО+1НЗ (45 градусов) с фиксацией	1	шт
XB7EV03MP	Сигнальная лампа–светодиод зеленая 230В	1	шт
XB7EV05MP	Сигнальная лампа–светодиод желтая 230В	1	шт
EZ9F34363	Выключатель автоматический – ВА 6729 3п 63А С 6кА (TAM34C63)	1	шт
ZN1–004–K02	Клеммный зажим – ЗНИ – 4мм серый (ZN1–004–K02)	41	шт
NSYTRV102	Клемма винтовая 10мм.кв. серая	6	шт
01107RL	Кабель–канал перфорир. 40х40 4/6 ДКС	1	м
YXD10	Ограничитель на DIN–рейку (металл) ИЭК	6	шт
NSYTRAC22	Торцевой изолятор для клеммников 2,5...10мм.кв., серый	6	шт
RT300–TS–1–1–1(1)–HD39–M2	Джойстик RT300 одноосевой	1	шт
RT300–TS–2–1–X[5(23)]–Y[3(33)]–HD39–M2	Джойстик RT300 двухосевой	1	шт
1–2.2–01K	Колонка управления ПУБК 2.1	2	шт
1–2.2–15K	Короб–переходник ПУБК 2.1	2	шт
1–2.2–08K	Поддон пульта ПУБК 2.1	1	шт
ККС–1	Сиденье оператора ККС–1	1	шт

Шкаф релейный ШРУ–63			
Код производителя	Наименование	Кол–во	Ед. изм.
NSYCRN75200P	Корпус шкафа IP66, 700х500х200мм., с монтажной платой	1	шт
ОСО–0,25 380/220	Трансформатор – ОСО–0,25 380/220	1	шт
EZ9F34210	Выключатель автоматический 2–пол. 10А С 4.5кА Easy9 Schneider Electric	1	шт
KM63–20	Контактор модульный – KM63–20 63А 2НО 230В (KM63–20)	1	шт
KM63–40	Контактор модульный – KM63–40 63А 4НО 230В (KM63–40)	2	шт
KM40–20	Контактор модульный – KM40–20 40А 2НО 230В (KM40–20)	6	шт
KM25–20	Контактор модульный – KM25–20 25А 2НО 230В (KM25–20)	8	шт
ZN1–004–K02	Клеммный зажим – ЗНИ – 4мм серый (ZN1–004–K02)	40	шт
ZN1–006–K03	Клеммный зажим – ЗНИ – 6мм серый (ZN1–006–K03)	16	шт
ZN1–010–K03	Клеммный зажим – ЗНИ – 10мм серый (ZN1–010–K03)	14	шт
01107RL	Кабель–канал перфорир. 40х40 4/6 ДКС	2	м
YXD10	Ограничитель на DIN–рейку (металл) ИЭК	14	шт
ZN–ZGL–4–6–10–K03	Заглушка для – ЗНИ 4–6–10мм серый исп.1 (ZN–ZGL–4–6–10–K03)	6	шт

КОНТАКТНАЯ ИНФОРМАЦИЯ
+7(4742)39-13-89
www.horsegroup.ru
398043 г.Липецк, ул.Космонавтов, д.44/1, стр.1

6 ДИАГРАММА ЗАМЫКАНИЙ КОНТРОЛЛЕРОВ

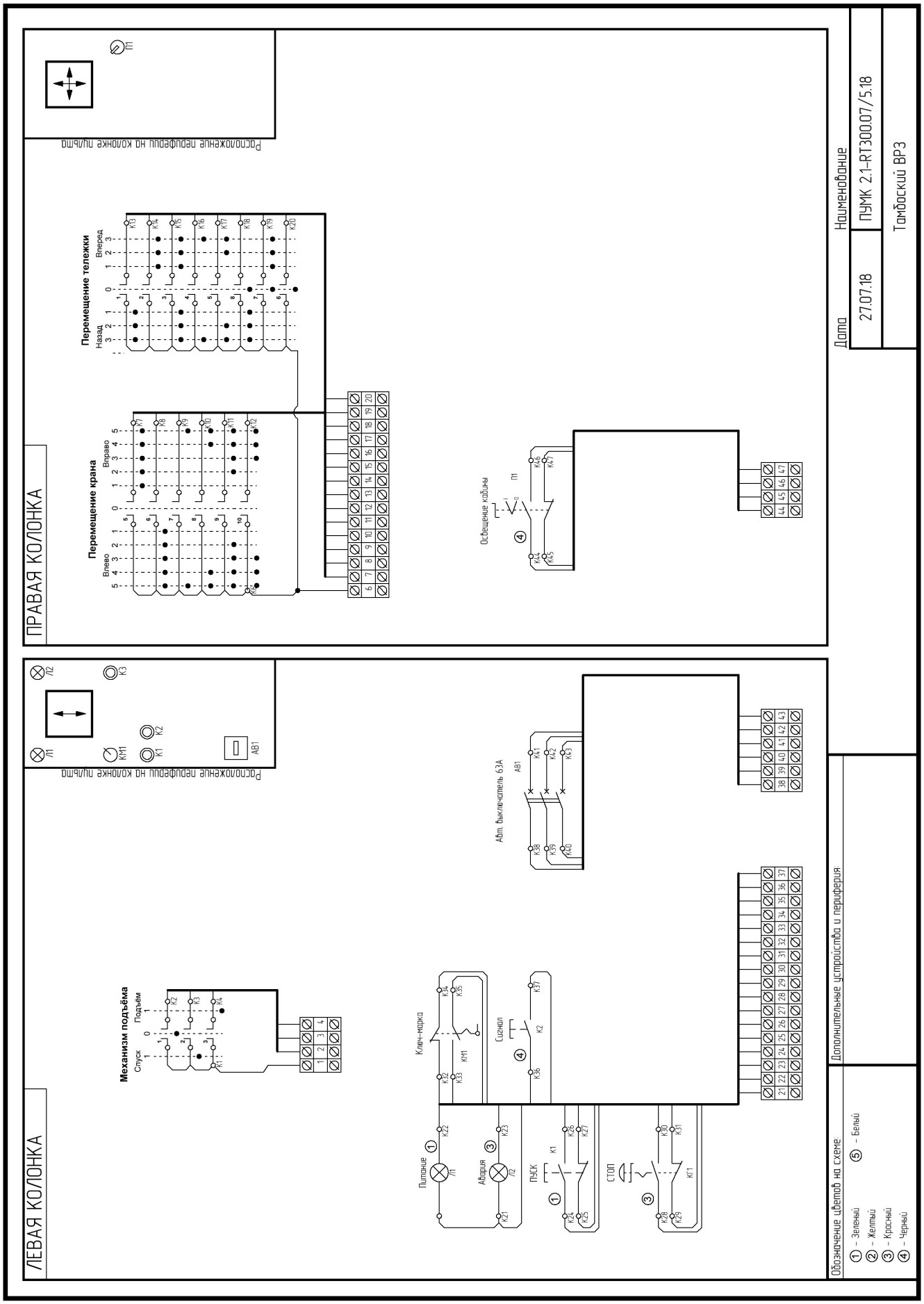

КОНТАКТНАЯ ИНФОРМАЦИЯ
+7(4742)39-13-89
www.horsegroup.ru
398043 г.Липецк, ул.Космонавтов, д.44/1, стр.1

Шкаф релейный унитарный ШРУ-63

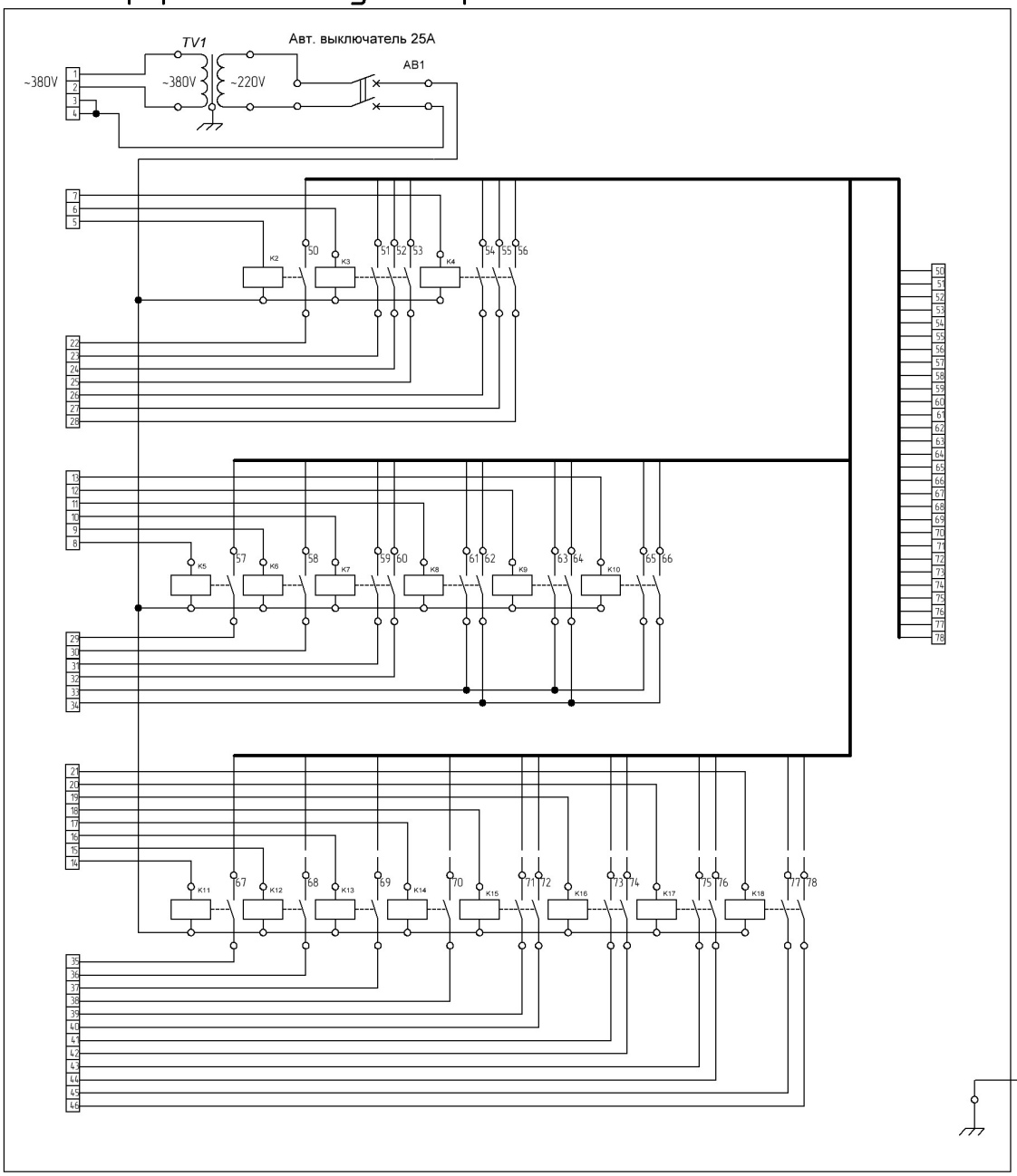

Подключение контактов пульта ПУМК 2.1 и шкафа ШРУ-63

Пульт		Шкаф
1	Питание K1	3
2	Механизм подъёма	5
3		6
4		7
6	Питание K2	4
7	Перемещение крана	8
8		9
9		10
10		11
11		12
12		13
13	Перемещение тележки	18
14		19
15		17
16		20
17		21
18		14
19		15
20		16

КОНТАКТНАЯ ИНФОРМАЦИЯ
+7(4742)39-13-89
www.horsegroup.ru
398043 г.Липецк, ул.Космонавтов, д.44/1, стр.1

КОНТАКТНАЯ ИНФОРМАЦИЯ
+7(4742)39-13-89
www.horsegroup.ru
398043 г.Липецк, ул.Космонавтов, д.44/1, стр.1

г.Липецк 2018 г.

КОНТАКТНАЯ ИНФОРМАЦИЯ

+7(4742)39-13-89

www.horsegroup.ru

398043 г.Липецк, ул.Космонавтов, д.44/1, стр.1